Soft-Frame Deckenmontage

Soft-Frame Deckenmontage

Durach

Soft-Frame

1 |

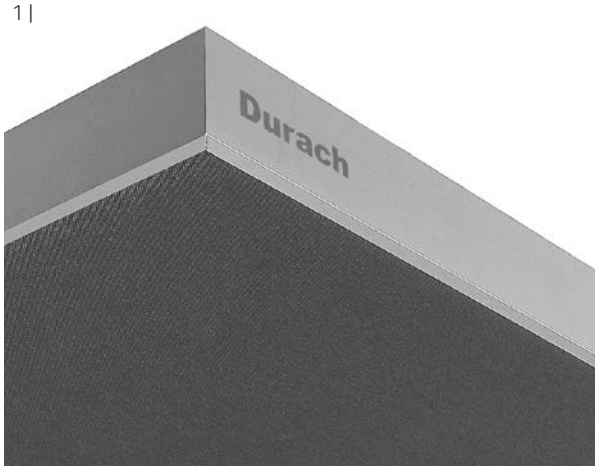

Das Soft-Frame Akustikelement erzielt mit einem eleganten Rahmen aus Aluminium, einer thermisch verfestigten Polyestervlies-Füllung und einer Stoffbespannung aus unserer Trevira II Kollektion eine deutlich optimierte Hörsamkeit im Raum.

- Thermisch verfestigte Polyestervlies-Füllung
- Aluminiumrahmen (Aluminium eloxiert, E6/EV1, Standard; weitere RAL-Farben, Mehrpreis)
- Abmessungen: max. 125 x 250 cm
  Profil 56 x 18 mm
- Stoffkollektion Trevira II
- Schallabsorption*:
  Modell P-655: α_w = 0,95 / Klasse A
  Modell P-656 / P-657: α_w = 1,00 / Klasse A

2 |

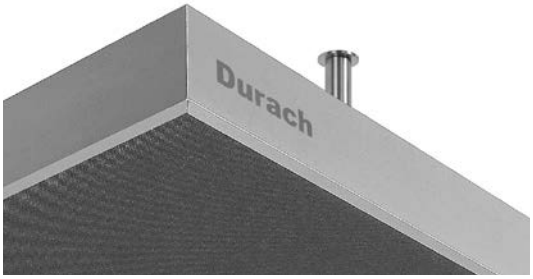

3 |

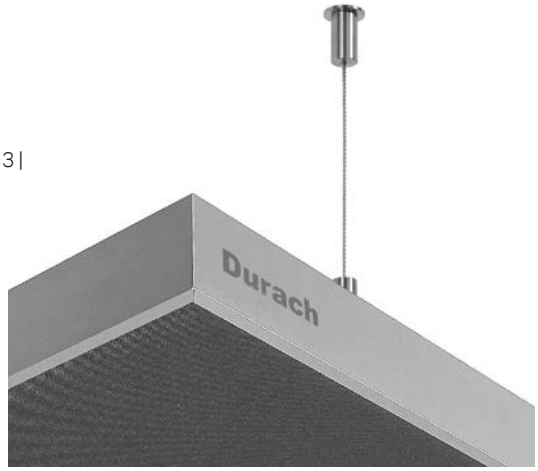

1 | Modell P-655 – Montage mit Magnethaltern (inkl. Seilssicherungen) direkt an der Decke.
2 | Modell P-656 – Montage durch Distanzhülsen (inkl. Seilssicherungen) an der Decke mit einem Abstand von 50 mm.
3 | Modell P-657 – Montage mit Seilabhängungen. Variable Deckenabstände zwischen 60 - 1.000 mm (Standard) (Sonderlänge bis max. 3.000 mm)

* Werte sind abhängig von dem jeweiligen Prüfaufbau (Prüfzeugnisse auf Anfrage)

Hinweise:

+ Bei Montage mit Magnet und Distanzhülse werden je Element 4 Seilsicherungen mitgeliefert
+ Querstreben werden größenabhängig eingesetzt
+ Individuelle Maße sind möglich. Berechnungsgrundlage ist die nächsthöhere Standardgröße (Mehrpreis)

1 |

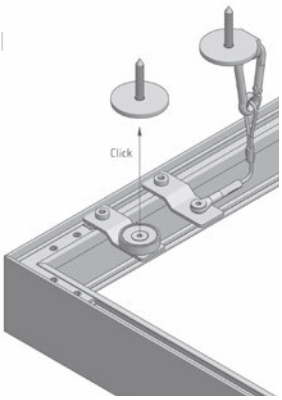

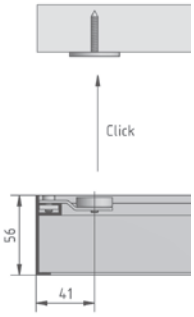

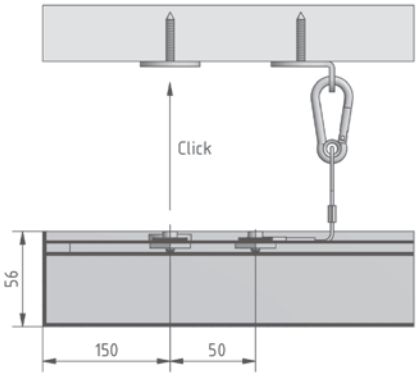

2 |

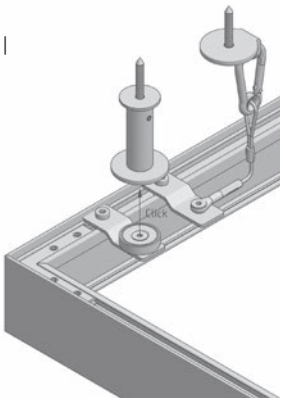

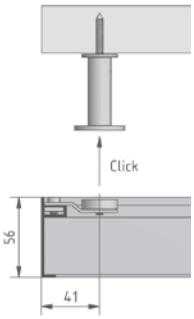

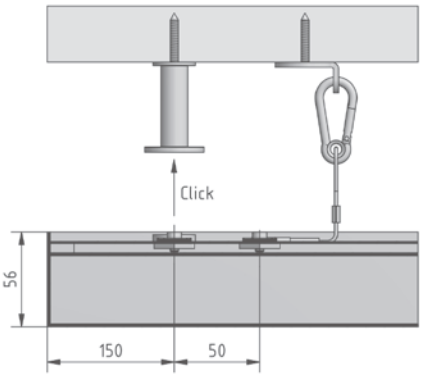

3 |

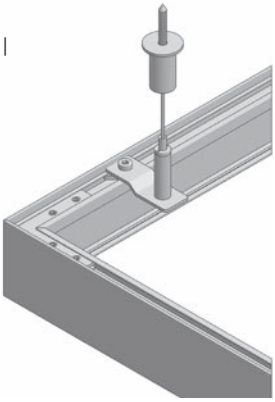

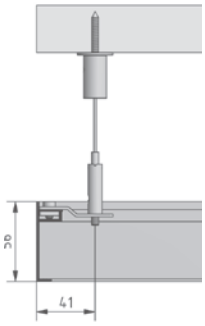

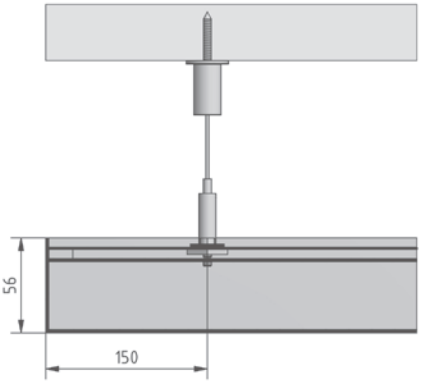

Zubehör:

Magnet für Deckenmontage
(Standard)
Art. Nr. P-6025

Distanzhülse 50 mm
(Mehrpreis)
Art. Nr. P-6035

Seilabhängung
(Mehrpreis)
Art. Nr. P-6030

Durach GmbH

Alte Bahnlinie 20 | D-88299 Leutkirch
Tel. 07567 98884-0 | Fax 07567 98884-20
www.durach.com | info@durach.com

Durach

© Durach GmbH, 05/2022