MOSO® Bamboo UltraDensity® Bodenbeläge

(Für stark strapazierte Bereiche zur Verlegung mit MOSO® Bamboo X-treme® Unterkonstruktion)

MOSO® Bamboo UltraDensity® ist eine massive Bambus-Bodendiele mit besonders hoher Dichte (Ultra-High Density®), die aus hochverdichteten millimeterfeine Bambusstreifen hergestellt wird. Dank der einzigartigen Produktionsmethode ist das Material unglaublich stabil, hart und dauerhaft, wodurch es sich für die allerhöchste Beanspruchung eignet: in besonders stark frequentierten Bereichen und sogar im überdachten Außenbereich. Die Dielen sind unbehandelt (mit grob vorgeschliffener Oberfläche) lieferbar und müssen dann vor Ort nachbehandelt werden. Die Dielen werden mit Nut und Feder sowie Mikrofase an allen vier Seiten geliefert. Dieser Bodenbelag-Typ muss auf einer Unterkonstruktion aus MOSO® Bamboo X-treme® verschraubt werden.

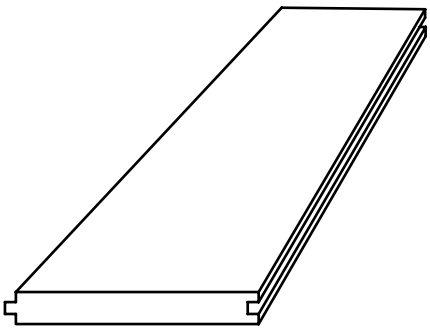

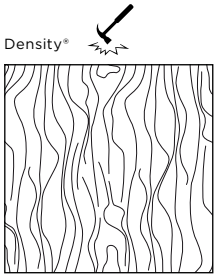

Das vollständige MOSO® Bamboo UltraDensity® Bodenbelagssystem zur Installation auf MOSO® Bamboo X-treme®-Unterkonstruktion mit Randfugen und Oberflächen-Nachbehandlung mit Woca N°1-Produkten (Öl und Seifen) ist zur Verlegung in Räumlichkeiten bis zur Klassifizierung $U_4P_4E_2C_2$ innerhalb der für die jeweilige Klassifizierung* geltenden Belastungsgrenzen bestimmt. Dieser technische Anwendungsbereich wurde beim öffentlichen französischen Holzinstitut CSTB unter der Nummer ATEx 2385 eingetragen.

* (S. Hinweis zur UPEC-Klassifizierung und UPEC-Klassifizierung der Räumlichkeiten, e-CSTB Nr. 3509 vom November 2004). Die Verlegung erfolgt auf neuem oder bestehendem Untergrund aus Beton oder Zementmörtel, unter Berücksichtigung der Anforderungen an Feuchte und Ebenheit gemäß NF DTU 51.2. Die Verlegung auf einem Untergrund auf Holzbasis oder kalziumsulfathaltigen Estrichen wird ausdrücklich ausgeschlossen. Die Verwendung dieser Methode ist auf Klasse 2 (gemäß Eurocode 5) und Gebrauchsklasse 3.1 (gemäß EN335) begrenzt.

DT: Density®, **MF**: Mikro-fase (GO4)

Gedämpft	Optik	Oberfläche	Kanten	Abmessungen (mm)
BF-DS1070	DT	-	MF	1900x160x38
BF-DS1060	DT	-	MF	1900x160x32
BF-DS2060	DT	-	MF	1900x160x20

Von ATEx unter der Nr. 2385 am 19. Dezember 2016 zugelassen

Klasse $U_4P_4E_2C_2$

Kurzfassung Verlegung (Vollversion auf www.moso.eu/ultradensity)

- Verlegen Sie eine PE (Polyethylen-)Folie als Feuchtigkeitssperre.
- Errichten Sie eine geeignete, feste und stabile, dauerhafte Unterkonstruktion, vorzugsweise aus Bambus-X-treme®-Unterkonstruktionsbalken. Balkenabstand: s. Tabelle, Anwendungsfeld.
- Es ist besonders darauf zu achten, dass die Dielenenden immer auf einem Stützträger aufliegen.
- Maximale Länge/Breite des Fußbodens 100 m x 15 m.
- Die Dielen sind durch Verschraubung in die Feder der Diele im 45°-Winkel auf der Unterkonstruktion zu befestigen. Vor dem Verschrauben muss immer erst vorgebohrt und verzinkt werden.
- Nach der Reinigung und Trocknung ist eine geeignete Oberflächenbehandlung aufzutragen (für stark strapazierte Bereiche wird Woca No1 empfohlen).
- Nach der Verlegung ist unbedingt für eine adäquate Reinigung und Pflege entsprechend der gewählten Oberflächenbehandlung zu sorgen.
- Weitere Informationen sind den ausführlichen Verlegungs- und Pflegeanweisungen zu entnehmen.

Technische Daten und Zertifikate

- Dichte (Produkt): +/- 1150 kg/m³
- Ausdehnung der Dicke nach 1 Stunde Kochen: maximal 5 %.
- Zusammensetzung: 93 % Bambusstreifen (Lignin/Zellulose) und 7 % Bindemittel (Außenbeständigkeit)
- Deckschicht-Dicke / Nutzschicht: ca. 7 mm bei den 20 mm-Dielen / 11 mm bei den 32 mm-Dielen / 14 mm bei den 38 mm-Dielen
- Dimensionsstabilität: Ergebnisse entsprechend der französischen Norm NF B 54008 (ISO 24339)
- Eindruckfestigkeit – Brinell-Härte: ≥ 9,5 kg/mm² (EN 1534)
- Brandverhalten [1]: Klasse Bfl-s1 (EN 13501-1)
- Rutschfestigkeit [1]: USRV 118 (EN 13036-4), R 10 (CEN/TS 16165 Anhang B - DIN 51130)
- Emissionen flüchtiger organischer Verbindungen (VOC): A+ (ISO 16000-9)
- E-Modul: 12610 N/mm² (EN 408)
- Bruchfestigkeit: 95,5 N/mm² (EN 310)
- Biologische Beständigkeit: Klasse 2 (EN 350 / CEN/TS 15083-1)
- Gebrauchsklasse: Klasse 3.1 (EN 335 / EN 460)
- Gebrauchsklassifizierung nach der französischen Norm: Klasse 41 (XP B 53-669)
- UPEC-Klassifizierung nach der französischen Norm: Klasse $U_4P_4E_2C_2$ [1]
- CO_2-Neutralität: Lebenszyklusanalyse-Bericht TH Delft (ISO 14040/44) (www.moso.eu/lca)
- Environmental Product Declaration EPD (EN 15804) verfügbar auf www.moso.eu/epd
- FSC®: Produkte auf Anfrage mit FSC®-Zertifizierung lieferbar.
- Beitrag LEED BD+C - v4: MR 1, MR 2, MR 3 (FSC®), EQ2 v2009: MR 6, MR 7 (FSC®), IEQ 4.4
- Beitrag BREEAM: HEA 2, MAT 1, MAT 3 (FSC®), MAT 5
- Garantie: 30 Jahre

[1] nur bei Oberflächenbehandlung mit Woca N°1-Öl

The mark for responsible forestry
FSC® C002063
www.fsc.org
Only the products defined as such, are FSC certified

DE-201710