Produkt | ionair® Einbaumodul IMK6

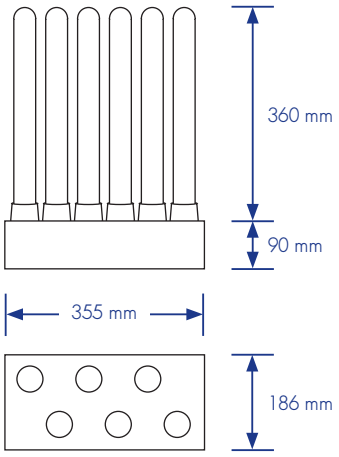

Bsp.: IMK6-36

Produktbezeichnung			ionair® Einbaumodul IMK6		
Produkttypen			IMK6-25	IMK6-36	IMK6-53
TECHNISCHE DATEN	FZ	EH			
Beschreibung			Ionisationsmodul		
Anwendung			Zuluft / Abluft / Fortluft / Umluft		
Nutzungsart			Zentraleinheit / Kanal		
Funktionen			Erzeugung von Sauerstoffionen		
Spannung nominal	U	V	230 / 110		
Frequenz	f	Hz	50 - 60		
Spannungsbereich	U	V	207 - 253 oder 90 - 132		
Leistungsverbrauch	P	W	13	18	25
Stromstärke	I	mA	57	79	109
Umgebungstemperatur	t	°C	- 10 bis + 50		
Luftfeuchte	r.F.	%	0 - 99 nicht kondensierend		
Luftgeschwindigkeit	v	m/s	0.1 - 16		
Druckverlust (Richtwert)	Δp	Pa	$0 = \Delta p < 0.15$	$0 = \Delta p < 0.25$	$0 = \Delta p < 0.35$
Schutzklasse			1 (Schutzerdung) VDE 0100		
Schutzart			IP 40 (DIN EN 60529 / DIN 40 050)		
EMV			Zertifizierung nach EN 61000		
Abmessung (L/B/H)	l	mm	335 / 186 / 90	335 / 186 / 90	335 / 186 / 90
Abmessung Röhre (Ø D/H)	l	mm	49 / 250	49 / 360	49 / 530
Abmessung Rahmen Metall (L/B)	l	mm	366 / 218		
Anzahl Ionisationsröhren			6		
Gewicht (inkl. Röhre + Einbaurahmen)	m	kg	4.8	5.0	5.4
Installation			lagenunabhängig		
Vorfilterstufe min.			F 6		
zu behandelndes Luftvolumen	V_{Luft}	m^3/h	spezifische Berechnung		
Optionen			Einbaurahmen / Montagegestell		

FZ - Formelzeichen · EH - Einheiten · r.F. - relative Feuchte · EMV - Elektromagnetische Verträglichkeit