SEGEL TYP ES1
CEILING TYP ES1

Segel Typ ES1
Akustikdecken
Acoustic Ceilings

Einteiliges Deckensegel mit Traverse
Floating ceiling with traverse

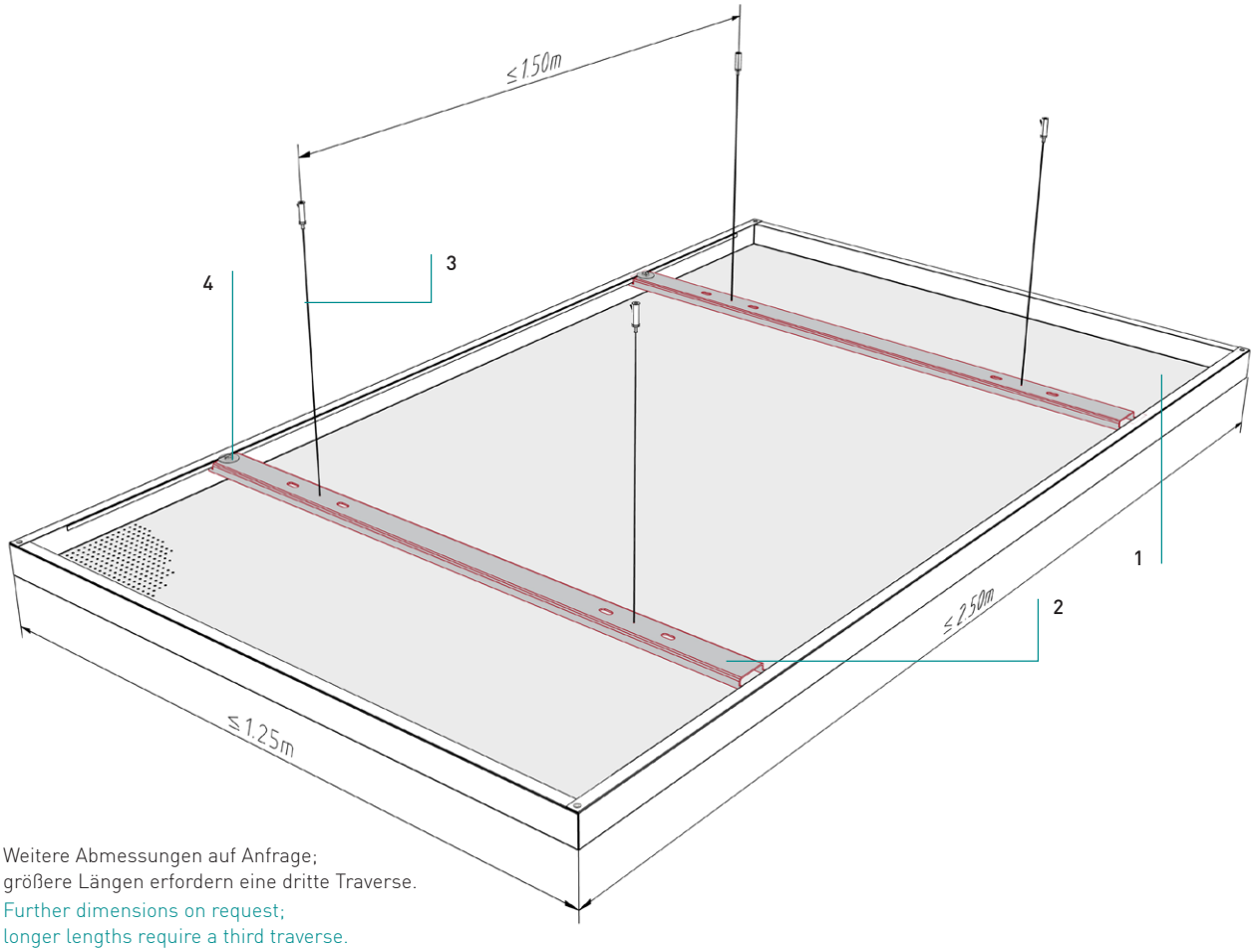

Weitere Abmessungen auf Anfrage;
größere Längen erfordern eine dritte Traverse.
Further dimensions on request;
longer lengths require a third traverse.

Benennung
Designation

Deckensegel floating ceiling	1
Traverse traverse	2
Abhänger, z.B. Gewindestange, Drahtseil suspension, for example threaded rod, wire rope	3
Blechschraube mit Beilagscheibe tapping screw with washer	4

Segel Typ ES1
Akustikdecken
Acoustic Ceilings

Montageanweisung
Installation instructions

Die Montage des Deckensegel erfolgt immer zu zweit! Hänger montieren und Traversen ausrichten.
The floating ceiling is always mounted by two persons. Fix the suspension and adjust the traverse.

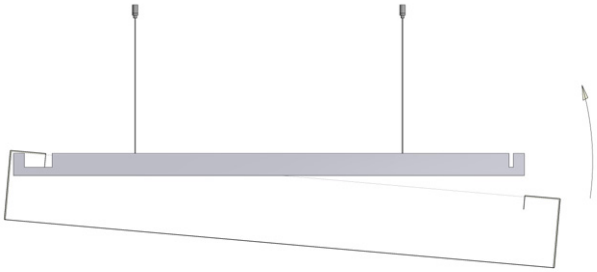

Einhängen der Längseite in die große Ausklinkung der Traverse. Gegenüberliegende Längsseite hochheben.
Hang in the longitudinal side in the traverse. Lift up the other longitudinal side of the ceiling!

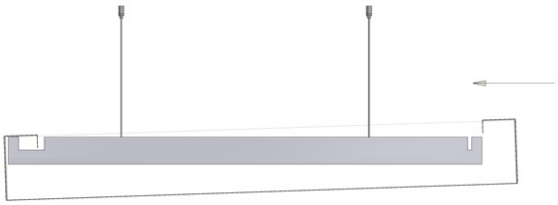

Das Deckensegel in Richtung große Ausklinkung verschieben.
Move the ceiling to the longitudinal side of the traverse.

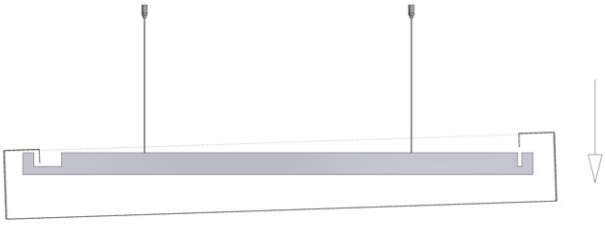

Zweite Längsseite einhängen.
Hang in the second longitudinal side.

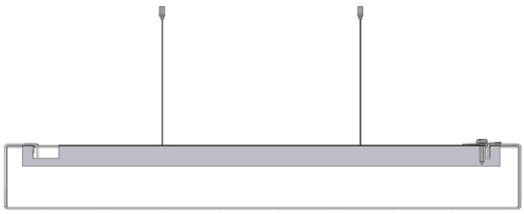

Die Sicherung erfolgt durch Fixierung der Längsseite an der Traverse mit Blechschrauben und Beilagscheiben.
Secure by fixing the longitudinal side with traverse and washer!

Segel Typ ES1
Akustikdecken
Acoustic Ceilings

Randausbildungen von Deckensegeln
Edge formations of floating ceilings

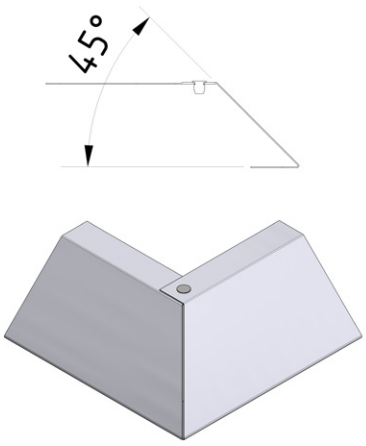

45° Kantung
45° edge

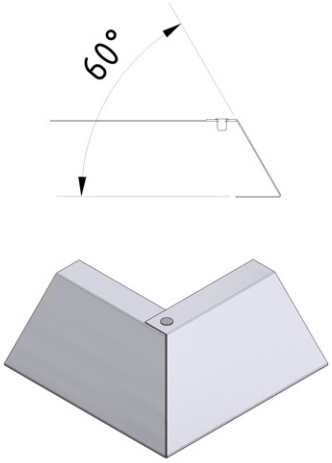

60° Kantung
60° edge

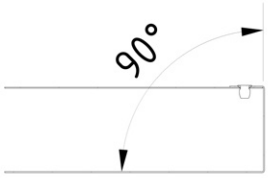

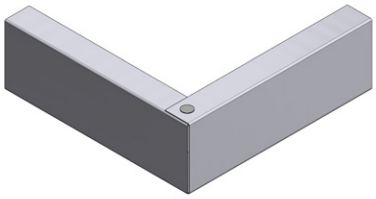

90° Kantung
90° edge

Segel Typ ES1
Akustikdecken
Acoustic Ceilings

Integration der Leuchte
Integration of the lightings

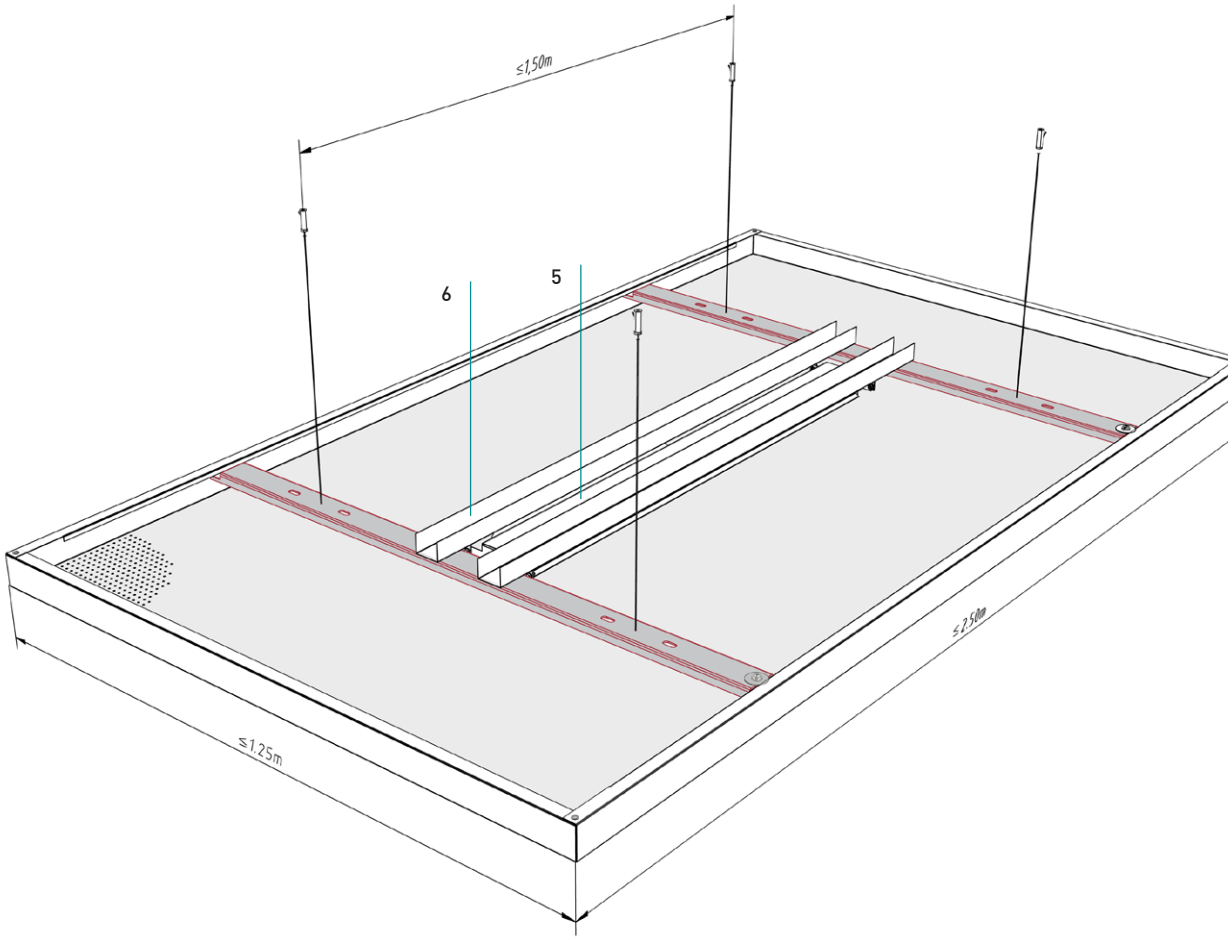

Benennung
Designation

Einbauleuchte light fitting	**5**
U-Profil mit Befestigungswinkel U-profile with fastening bracket	**6**

Das Deckensegel ist auch mit eingebauter Leuchte (Langfeld oder Downlight) ausführbar. Hierfür sind U-Profile inklusive Befestigungswinkel für den Lastabtrag notwendig.
Floating ceiling with integrated light fitting (linear fluorescent tube or down-light) is possible. Therefore, U-profils with fastening brackets are needed for fixing the light fitting.

Segel Typ ES1
Akustikdecken
Acoustic Ceilings

Material
Material
Verzinktes Stahlblech
Galvanized steel

Brandverhalten
Fire classification
A1 - nicht brennbar nach EN 13501-1
A1 - not inflammable as prescribed by EN 13501-1

Schallabsorption
Sound absorption
siehe Handbuch Geprüfte Akustik bzw. Datenblatt
See "Certified Acoustics" folder or technical data sheet

Normen
Standards
- Die Komponenten entsprechen der DIN 18168, PN-B-02151-4 und der EN 13964 inkl. CE-Kennzeichnung der Standardsysteme.
- Die Produktion erfolgt nach den Richtlinien der TAIM (Technischer Arbeitskreis industrieller Metalldeckenhersteller) sowie der Fural-Werksnormen.
- The components are conform to the requests of DIN 18168 and DIN EN 13964 incl. CE-mar king of standard systems.
- The manufacturing is according to TAIM (Technical Association of Industrial metal ceiling manufactures) and Fural standards.

Deckengewicht pro m²
Ceiling weight per m²
Stahl ca. 7 kg
Steel app. 7 kg

Oberfläche
Surface
Pulverbeschichtet oder mit Parzifal-Hydroeinbrenn-Lackierung, ähnlich jeder RAL oder NCS-Farbe
Powdercoated or with PARZIFAL stove enamelling, similar to any RAL or NCS colour

Montage
Installation
siehe Montagehinweise Fural, DIN 18168, DIN EN 13964 sowie TAIM.
see installations instructions Fural, DIN 18168, DIN EN 13964 as wall as TAIM

Pflegehinweis
Care instructions
- Trockenreinigung: mit weichem Tuch (zB. Vileda)
- Feuchtreinigung: mit feuchtem, weichem Tuch, leichtes Reinigungsmittel verwenden. (zB. Glasreiniger, keine Scheuermilch bzw. Verdünnungen)
- Spezielle Reinigungshinweise auf Anfrage.
- Dry Cleaning: use soft cloth (wg. Vileda)
- Wet cleaning: use soft damp cloth, use mild detergent (eg. glass cleaner, use no scouring cleaner or thinners)
- Special care instructions on request.