Trennwand
System 2000

Strähle
Raum-Systeme

System 2000

Systemständer Bauweise
100 mm Wanddicke
125 mm Wanddicke

Grundlage des hochflexiblen und modular aufgebauten Trennwandsystems in Schalenbauweise ist der patentierte Strähle Systemständer mit integrierter Einhängevorrichtung für Beplankungen, Verglasungen und Organisationssysteme.

Das Einsetzen und Austauschen der Voll-, Glas- oder Akustikelemente ist besonders leicht, was gerade bei der nahezu endlosen Gestaltungsvielfalt ein echter Vorteil ist. Eine Vielzahl an Zargen- und Türlösungen ergänzen das System.

Bei erhöhten Schallschutzanforderungen und der beidseitigen Integration von Absorbern empfiehlt sich die System-Variante mit 125 mm Wandstärke. Neben einer optimalen Akustik ist damit auch der Ausbau besonders großer Raumhöhen bei maximaler Stabilität und Flexibilität möglich.

Vollwand

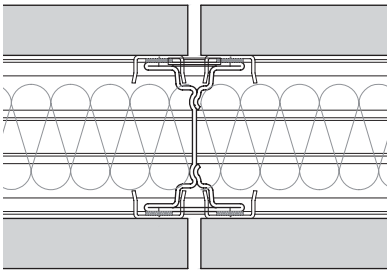

Frontbündige Verglasung

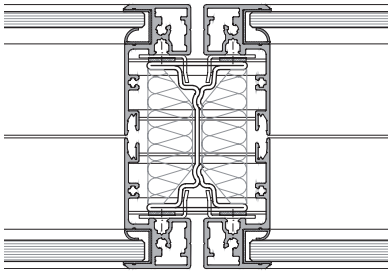

Mittelverglasung

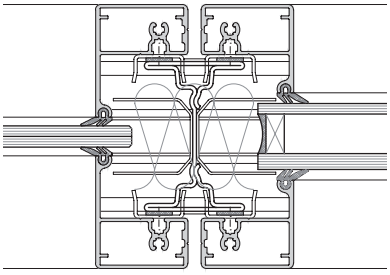

Konstruktion
Systemständer Bauweise
Ausführung
Vollwand, frontbündige Rahmenverglasung, Mittelverglasung
Elementtypen
Vollwand, Brüstung, Oberlicht, Ganzglas
Oberfläche
Vollwand (Melamin, Furnier, HPL, Farblack)
Glaswand (ESG / VSG / Isolierverglasung)
Glasrahmen Aluminium eloxiert / pulverbeschichtet
Wanddicke
100 / 125 mm, Sonderausführung 160 mm
Ansichtsbreite
Vollwand: 5 mm Systemfuge
Glaswand: Rahmenbreite 2 x 25 mm / 2 x 35 mm
Schalldämmung
Vollwand: bis Rwp 53 dB (Sonderausführung Rwp 57 dB)
Glaswand: bis Rwp 51 dB
Brandschutz
Vollwand: F 30 / F 90
Glaswand: G 30 / F 30
Zubehör
Absorber, Jalousien, Überströmelemente, Organisationssysteme

Flurwand

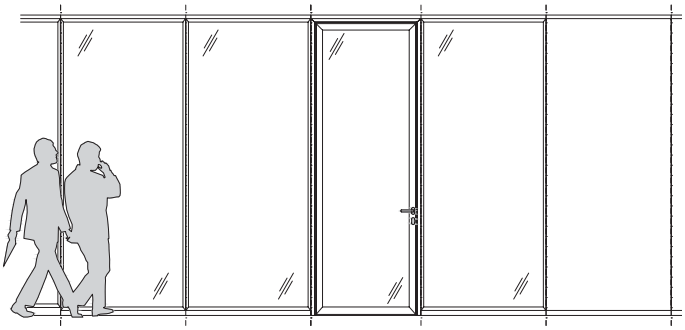

Querwand

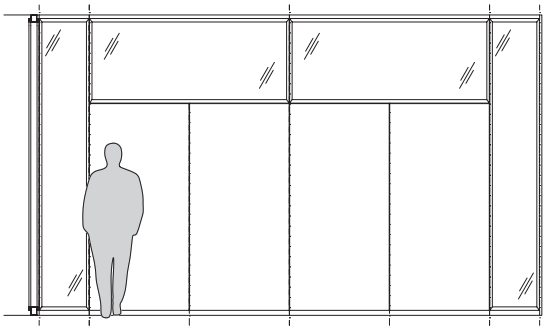

Glaselement

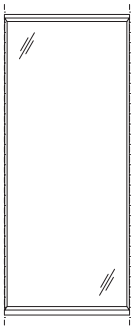

Oberlichtelement

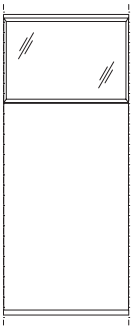

Brüstungselement

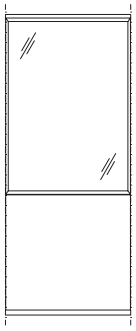

Vollwandelement

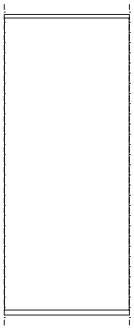

Vollwandelement
Absorber

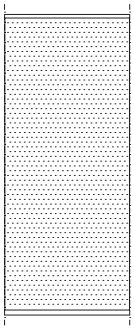

Glaselement
2 Achsen

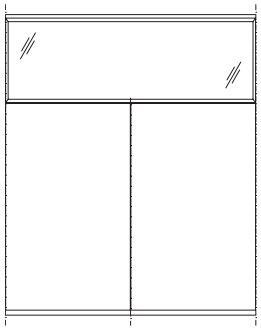

Oberlichtelement
Quer unterteilt

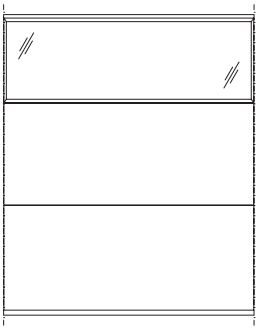

Vollwandelement
Quer unterteilt

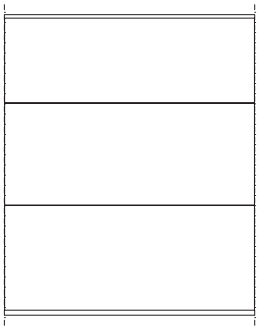

Alurahmentür
Raumhoch

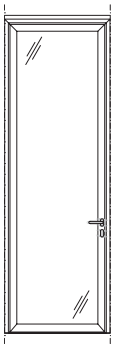

Alurahmentür
mit Oberlicht

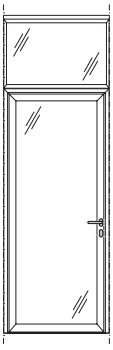

Alurahmentür
mit Oberlicht
und Türseitenteil

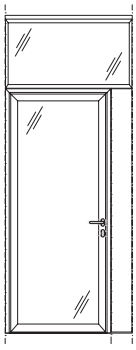

Volltür
Portaltür

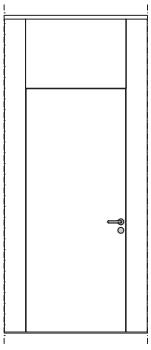

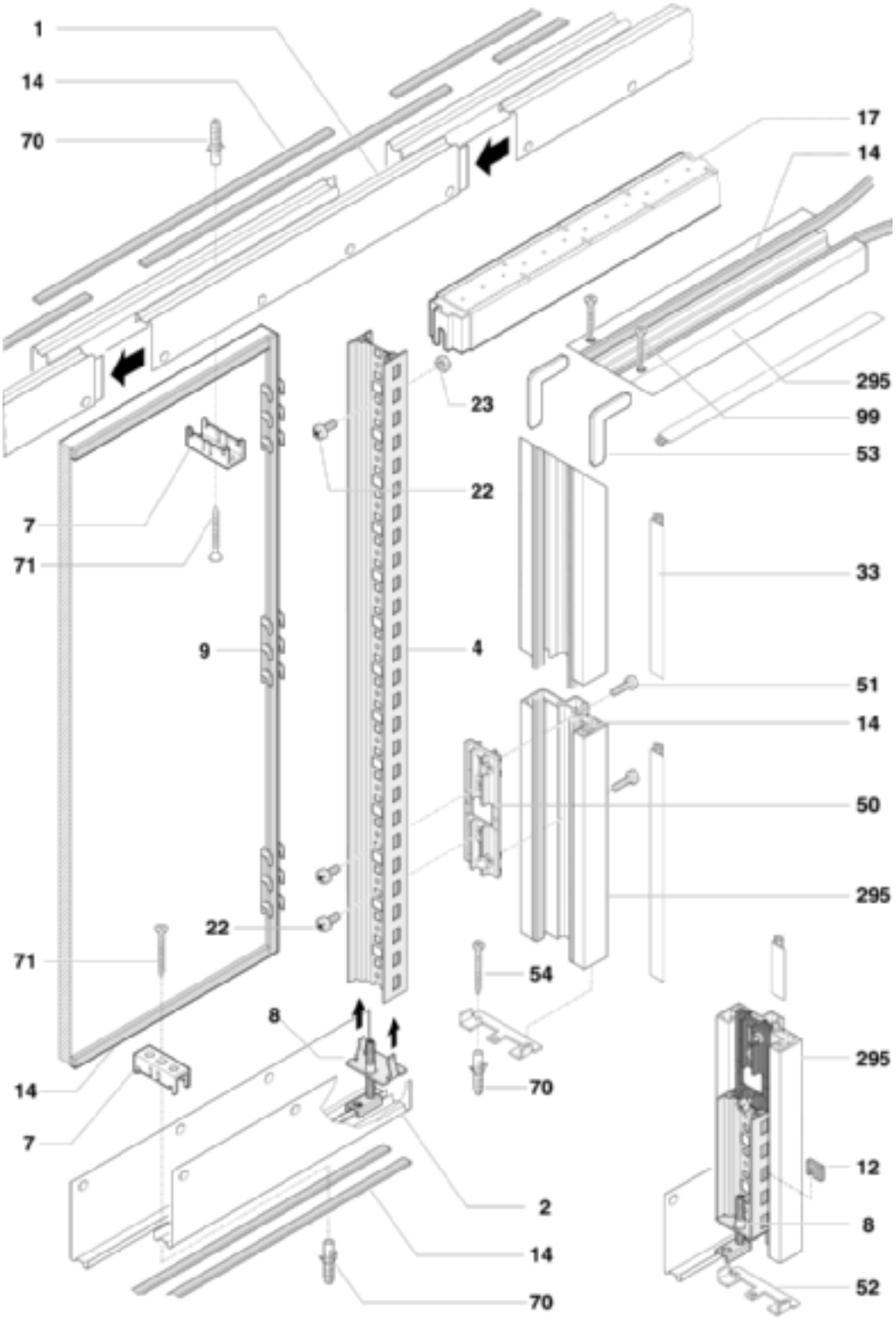

1 Decken L-Profil	**12** Distanzplättchen	**33** Alu-Zargendichtung	**70** Dübel
2 Boden L-Profil	**14** Moltoprenband	**50** Zargengrundplatte	**71** Dübelschraube
4 Stahlständer RAL 7016	**17** Querkämpfer	**51** Zargenbefestigungsschraube	**99** Blechschraube
7 Befestigungsbügel	**19** Querbügel	**52** Zargenfüße	**295** Aluminium-Zarge
8 Stellfuß	**22** Linsenschraube	**53** Zargen-Eckwinkel	
9 Einhängehaken	**23** Mutter	**54** Dübelschraube	

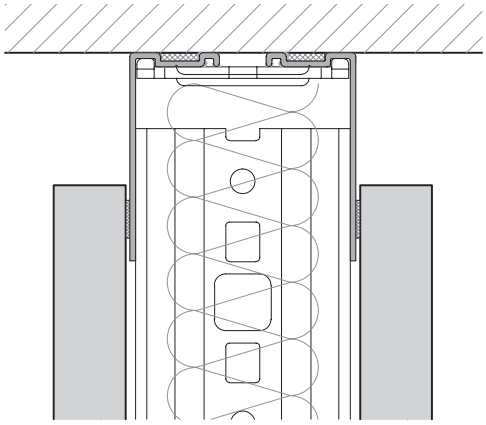

Vollwand Deckenanschluss

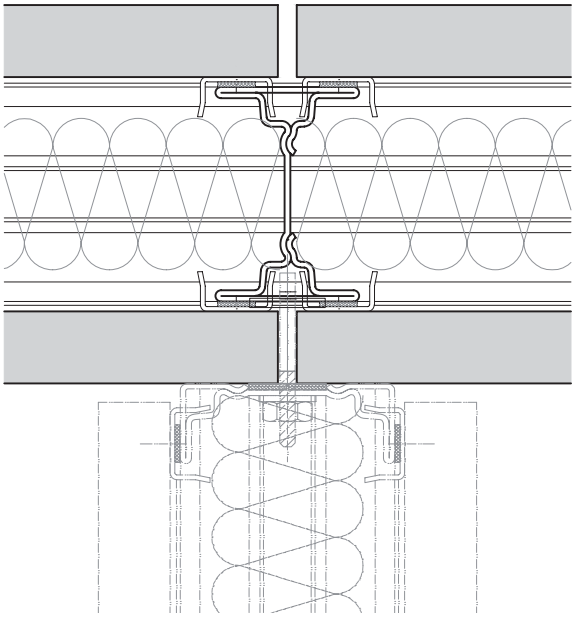

Achsrasterfuge Vollwand

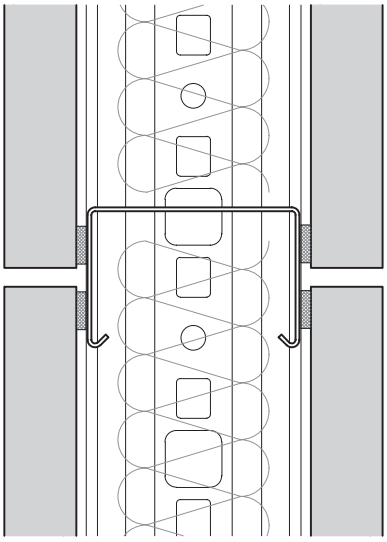

Vollwand Querfuge

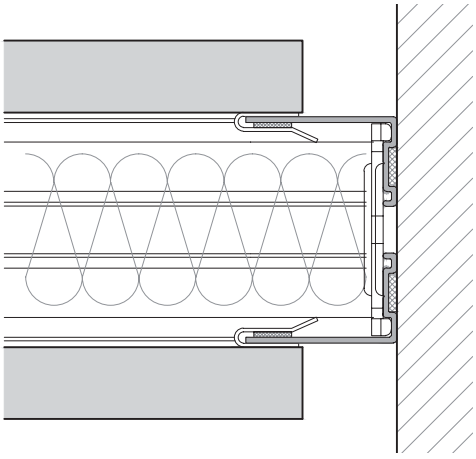

Vollwand Wandanschluss

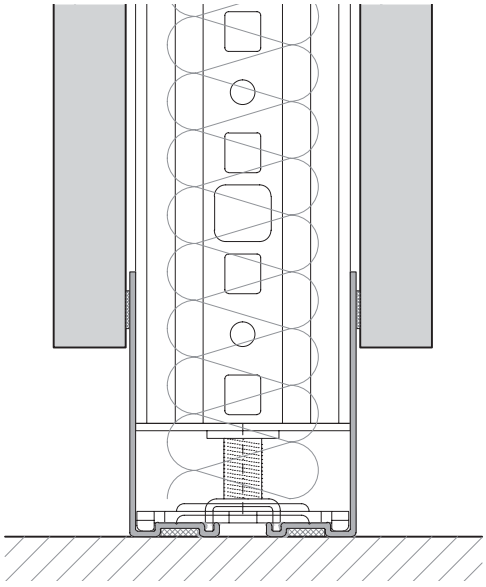

Vollwand Bodenanschluss

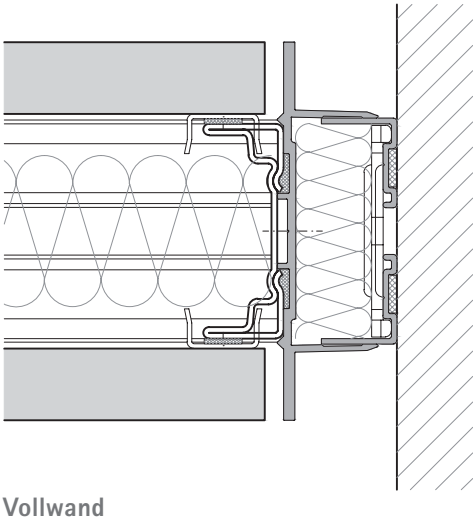

Vollwand
teleskopierbarer Wandanschluss mit Systemfuge

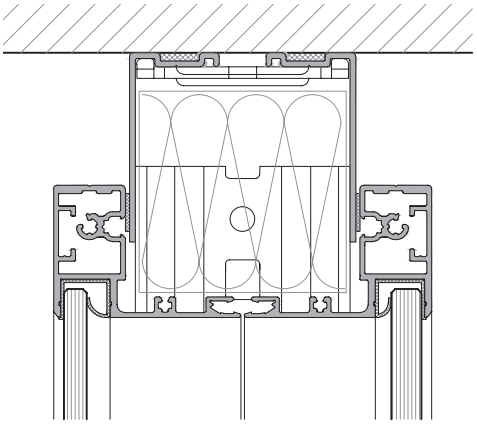

Frontbündige Verglasung Deckenanschluss

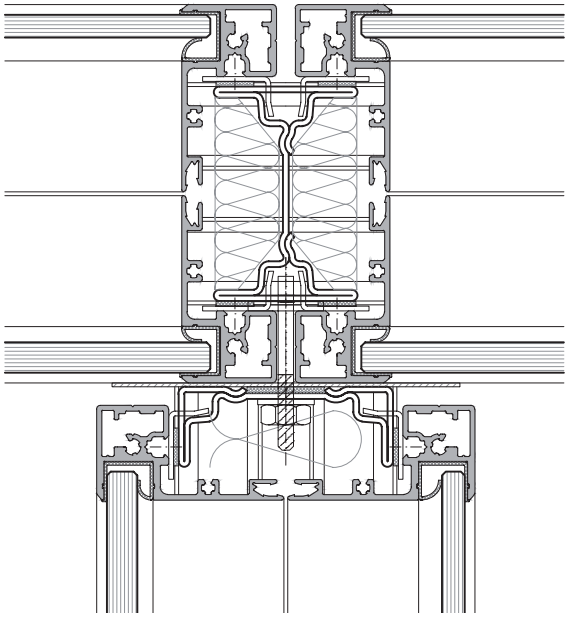

Frontbündige Verglasung T-Anschluss

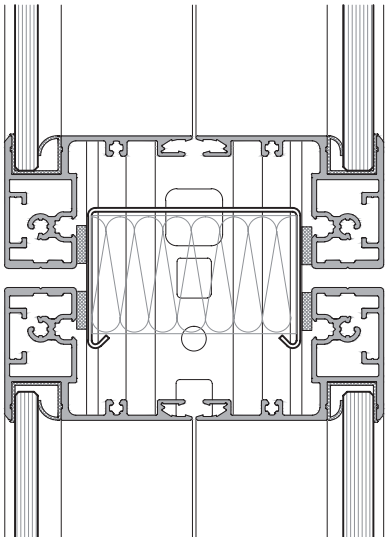

Frontbündige Verglasung Querfuge

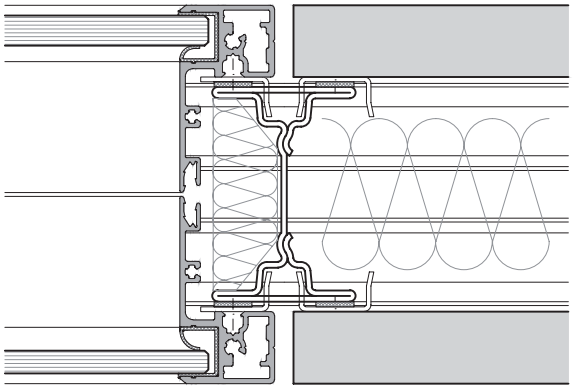

Frontbündige Verglasung Achsrasterfuge

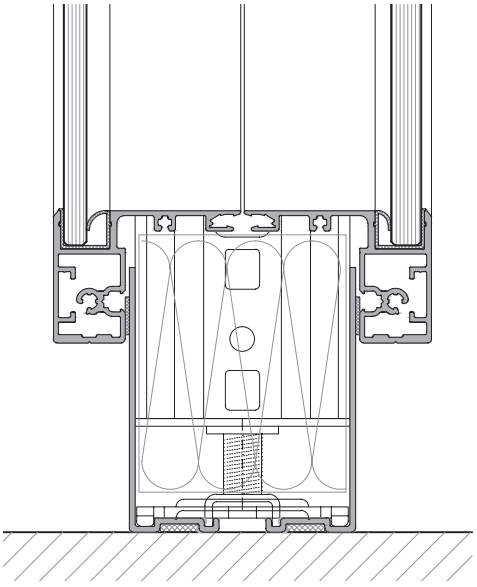

Frontbündige Verglasung Bodenanschluss

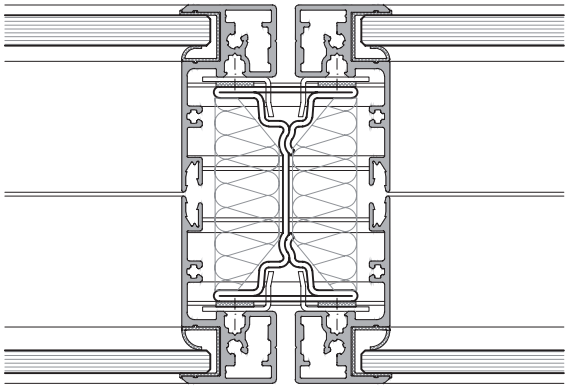

Frontbündige Verglasung Achsrasterfuge

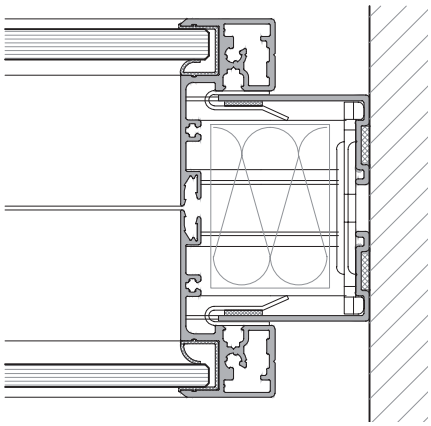

Frontbündige Verglasung Wandanschluss

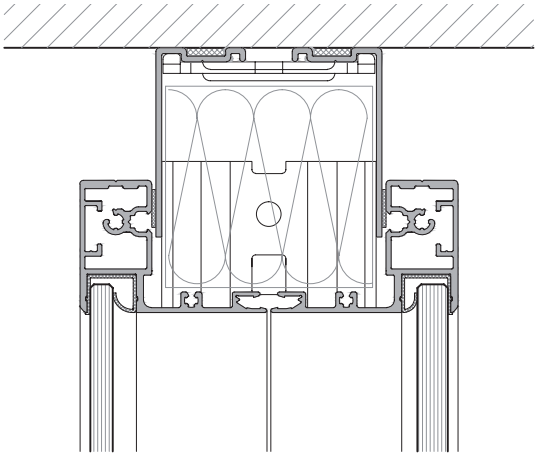

Frontbündige Verglasung Deckenanschluss

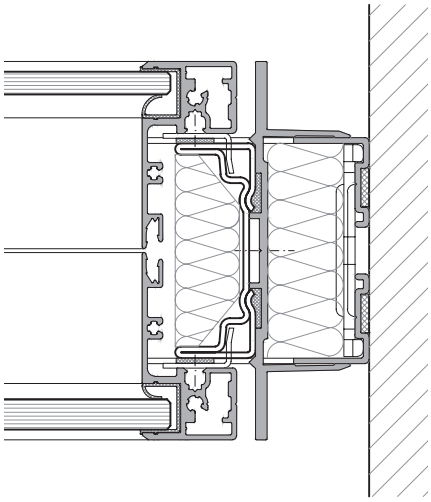

Frontbündige Verglasung Wandanschluss
teleskopierbar mit Systemfuge

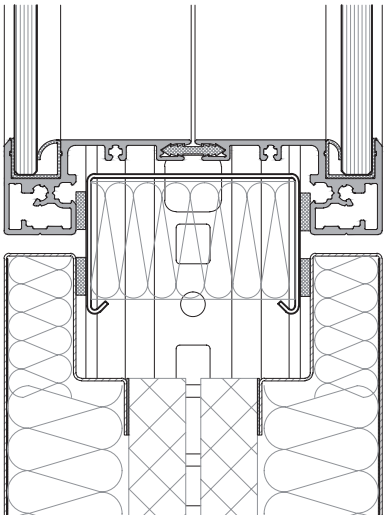

Frontbündige Verglasung Absorber Querfuge

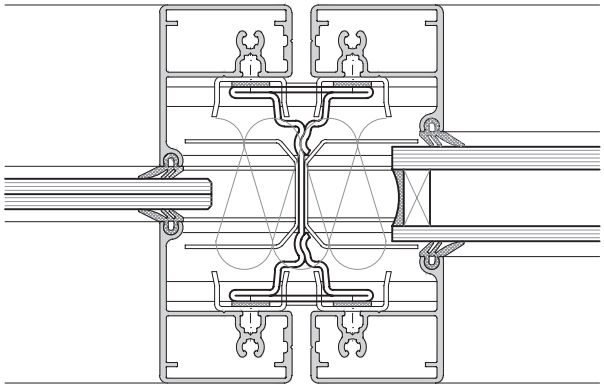

Mittelverglasung Achsrasterfuge

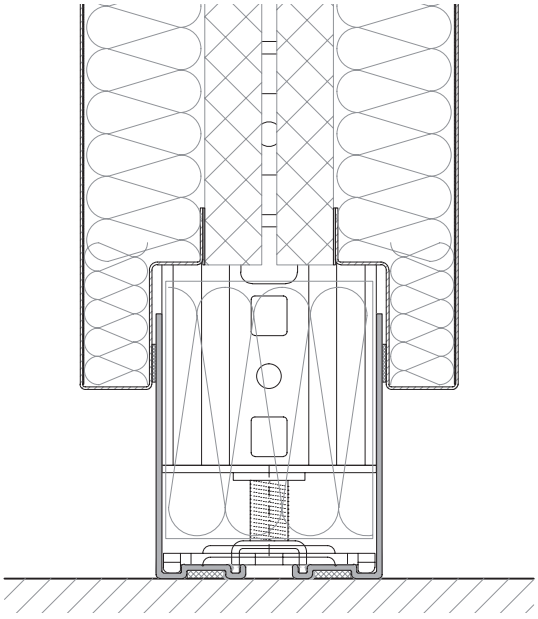

Bodenanschluss Absorberelement

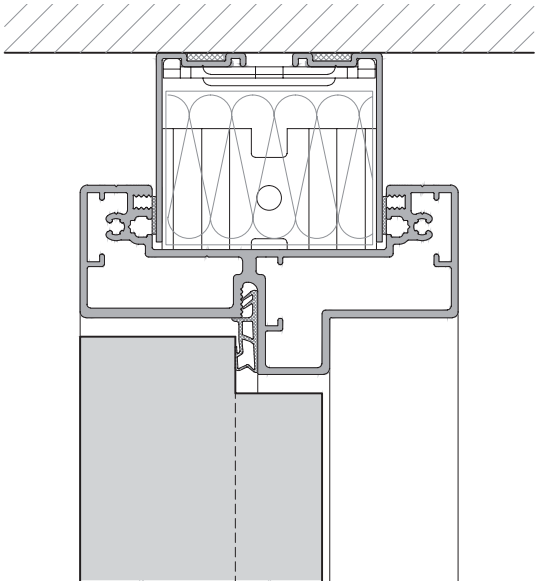

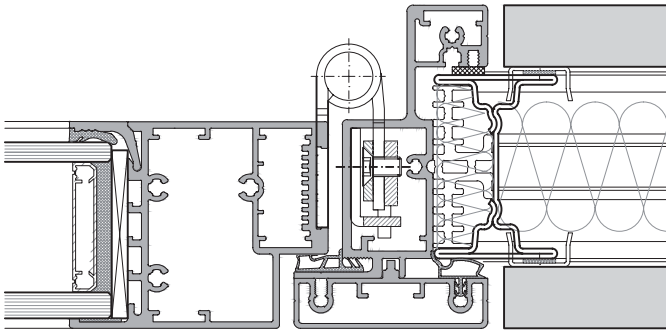

Alurahmentür 64 mm 2-Scheiben ISO-Glas

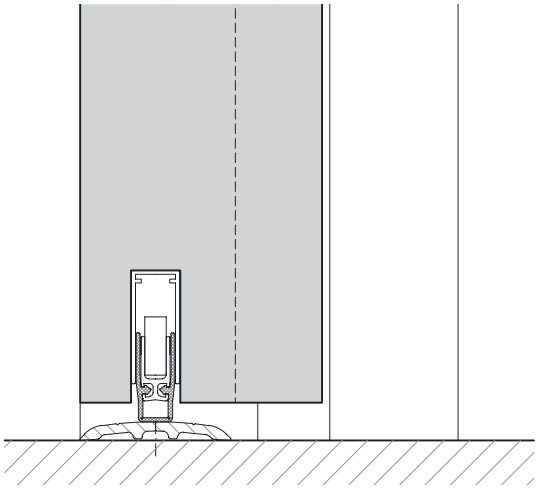

Volltür 64 mm

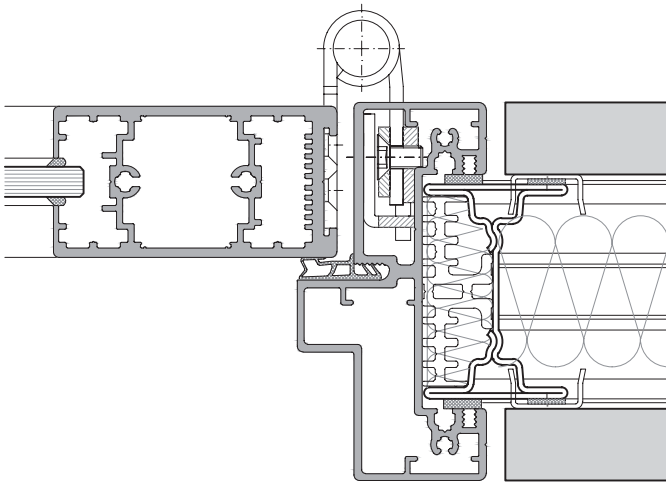

Alurahmentür 40 mm

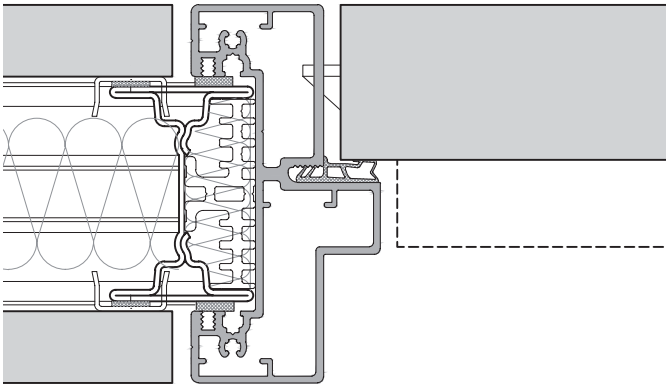

Volltür 41 mm

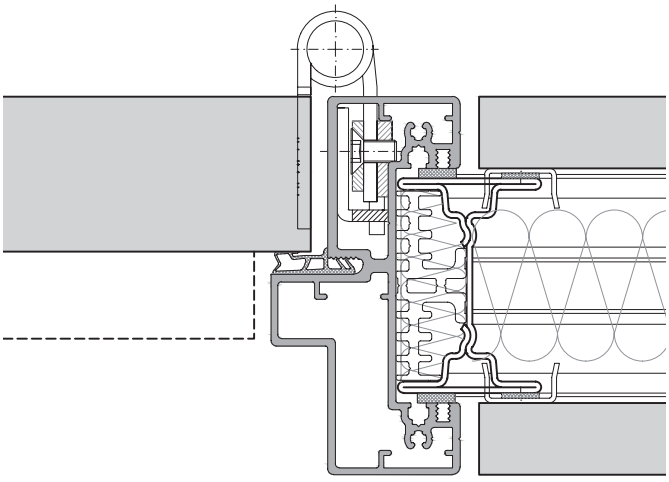

Trennwand	
Konstruktion	Modulares und flexibles Trennwandsystem in Schalenbauweise mit patentiertem Systemständer, Beplankungen und Verglasungen werden direkt in den Systemständer eingehängt und bilden eine statische und bauphysikalische Einheit, hochwertige Aluminiumzargen und Türblattvarianten vervollständigen das System
Wandstärke	Standardausführung 100, 125 mm
Raster	Abmessungen nach Wahl und statischen Zulassungen, Vorzugsraster 1000, 1250, 1350, 1500 mm
Höhen	frei wählbare Bauhöhe, ab 4 m Bauhöhe oder großen Achsrastern wird 125 mm Wandstärke empfohlen
Unterkonstruktion	Systemständer, pulverbeschichtet RAL 7016 matt, mit serienmäßig integriertem Einhängesystem für Organisationselemente
Anschlussprofile	Aluminium- oder Stahlprofile, 20 mm zurückliegend zur Wandebene
Toleranzausgleich	Vollwand: +- 20 mm, Glaswand: +10/- 5 mm, Teleskopanschluss mit höherer Toleranzaufnahme möglich
Bodenanschluss	80 mm, 50 mm Standard bezogen auf Montageebene, Zwischenmaße möglich
Deckenanschluss	25 mm abgehängte Decke, 35 mm bei Rohdecke, andere Maße und Teleskopanschlüsse sind möglich
Oberflächen	- Anschlussprofile Standard: Aluminium eloxiert E6EV1, Stahl RAL 9016, 7016 - Melaminharzbeschichtete Holzwerkstoffplatten, weiß ähnlich RAL 9016, lichtgrau ähnlich RAL 7035 - Holzwerkstoffplatten furniert, lackiert oder mit Stoff bespannt - Metallbeplankungen pulverbeschichtet oder mit Stoff bespannt
Verglasungen	Frontbündige Verglasung oder Mittelverglasung aus ESG / VSG oder Isolierglas Ausführung als Ganzglas, Brüstungs- oder Oberlichtverglasung
Statik	Standsicherheitsnachweis für Einbaubereich I und II, absturzsichernde Verglasungen möglich
Installation	- Verkabelung vertikal und horizontal im Wandsystem - Schalter, Steckdosen und Bedienelemente sind in Vollwände / Türseitenteile integrierbar
Zubehör	
Absorberelemente	Hochabsorbierende und schalldämmende Trennwandabsorber flächenbündig integrierbar, Ausführung als Metall- oder Holzwerkstoffkassette, Perforation nach Strähle Kollektion
Wandorganisation	- Vertikale Wandorganisation serienmäßig im Standard integriert (Systemfuge) - Horizontale Organisationsschiene flächenbündig in Wandpaneele integrierbar
Jalousien	Elektrische und mechanische Jalousien integrierbar
Überströmelemente	Strähle Überströmelement ÜS 60 in Türseiten- oder Oberteile integrierbar
Türelemente	
Zargen	System- Aluminiumzargen mit hochwertigen 3D Bändern für Aufnahme verschiedener Türvarianten möglich, Portaltüren mit verdeckter Zarge sowie Blindzargen nach Strähle Kollektion
Türblätter	Volltüren: 41, 64, 88 und 100 mm Türblätter Alurahmentür: 40 und 64 mm Structural Glazing Tür: 64 und 100 mm Ganzglastür: 10 mm ESG
Schiebetüren	Boden- und deckengeführte Ausführungen möglich, Schallschutzschiebetüre ST 40
Türdrücker	Türdrücker in Objektqualität

Wandelement Elementtyp	Aufbau / Beschreibung	Wandelement F0 Schallschutz in $R_{w,P}$		Brandschutz F30/T30
		100 mm Wand	125 mm Wand	
Vollwand	19 mm Melamin / ZWR 60 / 19 mm Melamin	44 dB	45 dB	44 dB
	zus.1x GK Beschwerung Innen	49 dB	49 dB	49 dB
	zus.2x GK Beschwerung Innen	53 dB	53 dB	53 dB
	A-Material Metallbeplankung 2x GK	51 dB	51 dB	-
	Sonderwand als Doppelständerwand 160 mm Bautiefe		57 dB (max.)	-
Frontbündige Verglasung	ESG/Float 6 + 6 mm	41 dB	41 dB	44 dB zus. F30 Glas
	ESG/Float 6 + 8 mm	47 dB	47 dB	47 dB zus. F30 BS-Glas
	ESG/Float 6 + VSG-Si 8 mm	49 dB	49 dB	47 dB zus. F30 BS-Glas
	ESG/Float 8 + VSG-Si 8 mm	50 dB	50 dB	49 dB zus. F30 BS-Glas
	VSG-Si 8 + VSG-Si 8 mm	51 dB	51 dB	50 dB zus. F30 BS-Glas
Mittel-verglasung	ESG 8 mm	32 dB[1]	32 dB[1]	-
	VSG-Si 8 mm	35 dB[1]	35 dB[1]	-
	VSG-Si 10 mm	36 dB[1]	36 dB[1]	-
	VSG-Si 16 mm	41 dB	-	-
	Verglasung 25 mm F30	43 dB	nur mit Sonderglas 32 mm	43 dB

Türelement	Aufbau / Beschreibung	Türelement F0 Schallschutz in $R_{w,P}$		2 Flügl. Ausführung
		100 mm Wand	125 mm Wand	
	VT 41 Volltürblatt 41 mm	32 dB	32 dB	
	VT 41 Schalldämmtürblatt 41 mm	38 dB	38 dB	
	VT 64 Volltürblatt 64 mm	38 dB	38 dB	x
	VT 64 Schalldämmtürblatt 64 mm in Doppelfalzzarge	42 dB	42 dB	
	VT 88 Schalldämmtürblatt 88 mm, verdeckte Zarge mit Doppelfalz	45 dB	-	x
	VT 100 Schalldämmtürblatt 100 mm in Doppelfalzzarge	47 dB	-	
	GG 10 Ganzglastür 10 mm	32 dB	32 dB	
	AR 40 Alurahmentür 40 mm 8 mm ESG / 8 mm VSG-Si / 12 mm VSG-Si	32, 34, 37 dB	32, 34, 37 dB	x
	AR 64 Alurahmentür 64 mm - ISO 38 mm	37 dB	37 dB	x
	AR 64 Alurahmentür 64 mm - ISO 56 mm 3fach Verglasung	38 dB	38 dB	x
	AR 64 Alurahmentür 64 mm ISO 56 mm: 12 VSG, SZR 22, 12 VSG Doppelfalzzarge	42 dB	42 dB	
	SG 64 Structural Glazing Tür 64 mm 6 / 8 mm ESG	37 dB	37 dB	
	SG 100 Structural Glazing Tür 100 mm 6 / 8mm ESG	42 dB	42 dB	x
	SG 100-Structural Glazing Tür 100 mm lackierte, opake Ausführung, 6 ESG, 60 mm MIWO, 8 VSG-Si	47 dB	-	x
	ST40 Schallschutz-Schiebetür	34 dB	34 dB	
Brandschutztür	T30 Volltürblatt in F90 Bauteil	37 dB	-	
	SG 78 Structural Glazing T30 RS Tür 5 ESG, T30 BS-Glas, 5 ESG	37 dB	-	
	SG 100 EI30 Structural Glazing Tür* Verglasung 6 ESG, EI30 BS-Glas, 8 ESG	44 dB	-	
	SG 100 EI30 Structural Glazing Tür* Verglasung 6 ESG, EI30 BS-Glas, 8 VSG-SI	47 dB	-	x

Vorhaltemaß zur Errechnung des Rechenwerts Rw,R nach DIN 4109 ist -2dB

[1] $R_{w,P}$ aus Glaswert errechnet

Das Abzugsmaß für Türelemente zwischen 2,5 und 3,0m Höhe beträgt -2dB

* Zulassung ab 2. Quartal 2016

Strähle Raum–Systeme GmbH
www.straehle.de
info@straehle.de

Gewerbestraße 6
71332 Waiblingen
T +49 7151 1714-0
F +49 7151 1714-320

Wurzelweg 5
14822 Borkheide
T +49 33845 66-0
F +49 33845 66-200

Österreich
Industriestraße 9
2353 Guntramsdorf
T +43 2236 23232-0
F +43 2236 23232-13

Schweiz
Dellenbodenweg 1
4452 Itingen
T +41 61 463 1332
F +41 61 463 1333

Alle Angaben ohne Gewähr. Technische Änderungen vorbehalten. SRS-System 2000-01015-D

Strähle
Raum-Systeme